SZCZEGÓŁOWE SPECYFIKACJE TECHNICZNE WYKONANIA I OBIORU ROBÓT BUDOWLANYCH

SPECYFIKACJA NR 30

FOTELE KINOWE
(Kod CPV 39113100-8)

Nazwa inwestycji	Modernizacja, przebudowa i rozbudowa Gminnego Ośrodka Kultury w Tarnowie Opolskim
Adres inwestycji	Os. Zakładowe 7, 46-050 Tarnów Opolski Działka ewidencyjna: 160911_2.0135.AR_3.**1017/3**
Inwestor	Gminny Ośrodek Kultury w Tarnowie Opolskim, Os. Zakładowe 7, 46-050 Tarnów Opolski

SPIS TREŚCI

1. Wstęp 2
2. Wymagania dotyczące właściwości wyposażenia 2
3. Wymagania dotyczące sprzętu 4
4. Wymagania dotyczące transportu 4
5. Wymagania dotyczące wykonania robót 4
6. Kontrola jakości robót 4
7. Wymagania dotyczące przedmiaru i obmiaru robót 5
8. Sposób odbioru robót 5
9. Podstawa rozliczenia robót 5
10. Dokumenty odniesienia 5

1. WSTĘP

1.1 Przedmiot Specyfikacji Technicznej

Przedmiotem niniejszej szczegółowej specyfikacji technicznej są wymagania dotyczące dostawy i montażu foteli kinowych.

1.2 Zakres stosowania Specyfikacji Technicznej

Specyfikacja Techniczna jest stosowana jako dokument przetargowy i kontraktowy przy zlecaniu i realizacji robót wymienionych w pkt. 1.1

1.3 Zakres robót objętych Specyfikacją Techniczną

Roboty, których dotyczy specyfikacja techniczna, obejmuje wszystkie czynności umożliwiające i mające na celu montaż foteli kinowych, do których wykonania zostały użyte materiały i wyroby odpowiadające wymaganiom norm lub aprobat technicznych.

Powyższy wykaz obejmuje zakres robót podstawowych, należy przewidzieć ewentualne prace pomocnicze, konieczne do realizacji wymienionych prac podstawowych.

1.4 Określenia podstawowe

Określenia podane w niniejszej Specyfikacji są zgodne z odpowiednimi normami oraz określeniami podanymi w ST „Wymagania ogólne" Kod CPV 45000000-7, pkt 1.4.

1.5 Ogólne wymagania dotyczące robót

Wykonawca robót jest odpowiedzialny za jakość ich wykonania oraz za zgodność z dokumentacją projektową, specyfikacjami technicznymi i poleceniami Inspektora nadzoru. Ogólne powszechnie stosowane wymagania dotyczące robót podano w ST „Wymagania ogólne" Kod CPV 45000000-7, pkt. 1.5.

2. WYMAGANIA DOTYCZĄCE WŁAŚCIWOŚCI WYPOSAŻENIA

2.1 Ogólne wymagania dotyczące właściwości wyposażenia

Ogólne wymagania dotyczące właściwości materiałów, ich pozyskiwania i składowania podano w ST „Wymagania ogólne" Kod CPV 45000000-7, pkt 2.

2.2 Minimalne wymagania techniczno-użytkowe foteli kinowych

Konstrukcja fotela

Konstrukcja fotela wykonana z kształtownika stalowego 80x40x2 mm, stopy o wymiarach 160x120 mm, wykonane z blachy stalowej grubości 6 mm, mocowane do podłoża za pomocą 4 śrub M8. Belka, do której mocowana jest aluminiowa konstrukcja podłokietników z uchwytami do mocowania siedziska i oparcia.

Siedzisko

- wymiar 490x440 mm,
- wykonane z otwarto-komórkowej pianki poliuretanowej w technologii wtrysku do formy wylewanej na zimno, o grubości 70 mm i gęstości 57 kg/m^3, z wgłębieniem horyzontalnym i wertykalnym 3D oraz nakładki tapicerskiej o gr. 4,5mm dostosowanej kształtem do osłony ze sklejki; całość tapicerowana,
- stalowo sprężynowy stelaż wewnątrz pianki wzmacniający konstrukcję siedziska,
- front siedziska wygięty ku dołowi,
- osłona siedziska wykonana ze sklejki bukowej o grubości 12 mm, profilowanej 3D, lakierowanej bezbarwnie lub barwionej na kolor.

Oparcie

- wymiar 550x440 mm,
- wykonane z pianki PU w technologii wtrysku do formy, o zmiennej grubości: dół 40 mm, środek 70 mm, góra 50 mm,
- osłona oparcia wykonana ze sklejki bukowej o grubości 8 mm, lakierowanej bezbarwnie lub barwionej na kolor

Podłokietnik

Wykonany z blachy stalowej o gr. 2mm z zamocowaną w sposób niewidoczny nakładką z litego drewna bukowego.

Tapicerka

- siedzisko i oparcie tapicerowane,
- tapicerka 100% poliester,
- gramatura: 363-430 g/m2
- ścieralność (Test Martindala): 130 000 cykli,
- tapicerka zespolona z pianką oparcia i siedziska bez szwów, zszywek, kleju, suwaków,
- tapicerka nie może się marszczyć ani odstawać od pianki na całej powierzchni.

Mechanizm składania siedziska

Samoczynny - grawitacyjny, zintegrowany ze składanymi podłokietnikami i oparciem do pozycji pionowej.

Numeracja foteli

Żelowe lub inne, wielkość i kształt do akceptacji przez Inwestora.

Wymagane atesty i badania

- atest wytrzymałościowy wg normy PN-EN 12727:2004,
- atest higieniczny,
- sprawozdanie z badań toksycznych formatek sklejkowych i pulpitów wg PN-B-02855:1988,
- sprawozdanie z badań toksycznych układu tapicerskiego wg PN-B-02855:1988,
- sprawozdanie z badań zapalności formatek sklejkowych i pulpitów wg PN-EN 1021-1:2014 i PN-EN 1021-2:2014,
- sprawozdanie z badań zapalności układu tapicerskiego wg PN-EN 1021-1:2014 i PN-EN 1021-2:2014,
- raport badań akustycznych.

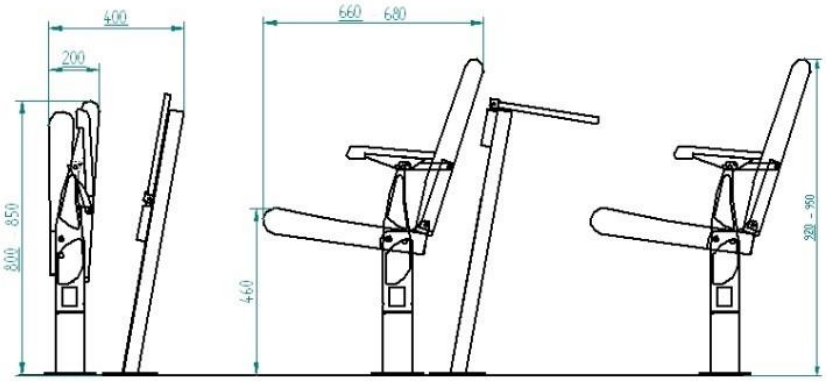



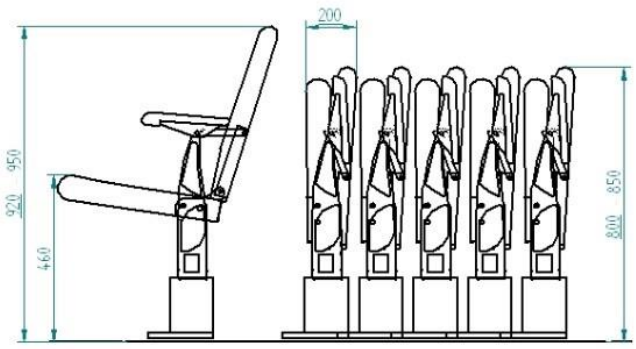



Zdjęcia poglądowe foteli kinowych

3. WYMAGANIA DOTYCZĄCE SPRZĘTU

3.1 Ogólne wymagania dotyczące sprzętu

Ogólne wymagania dotyczące sprzętu podano w ST „Wymagania ogólne" Kod CPV 45000000-7, pkt 3.

3.2 Sprzęt i narzędzia do wykonywania robót

Wykonawca jest zobowiązany do używania takich narzędzi i sprzętu, które nie spowodują niekorzystnego wpływu na jakość materiałów i wykonywanych robót oraz będą przyjazne dla środowiska, a także bezpieczne dla brygad roboczych. Prace montażowe należy wykonać ręcznie przy użyciu drobnego sprzętu wskazanego przez producenta wyrobu lub Inspektora Nadzoru.

4. WYMAGANIA DOTYCZĄCE TRANSPORTU

4.1 Ogólne wymagania dotyczące transportu

Ogólne wymagania dotyczące transportu podano w ST „Wymagania ogólne" Kod CPV 45000000-7, pkt 4.

4.2 Wymagania szczegółowe dotyczące transportu

Wyroby należy przewozić w oryginalnych opakowaniach w odpowiedni sposób zabezpieczone przed uszkodzeniami. Wykonawca jest zobowiązany do stosowania jedynie takich środków transportu, które nie wpłyną niekorzystnie na jakość wykonywanych robót i właściwości przewożonych materiałów. Wykonawca będzie usuwać na bieżąco, na własny koszt, wszelkie zanieczyszczenia spowodowane jego pojazdami na drogach publicznych oraz dojazdach do placu budowy. Wykonawca przy doborze środków transportu przeanalizuje okoliczności wynikające z lokalizacji budowy mogące mieć wpływ na ograniczenia dla jego zastosowania.

5. WYMAGANIA DOTYCZĄCE WYKONANIA ROBÓT

5.1 Ogólne zasady wykonania robót

Ogólne zasady wykonania robót podano w ST „Wymagania ogólne" Kod CPV 45000000-7, pkt 5

5.2 Wymagania szczegółowe dotyczące wykonania robót

Montaż wyposażenia odbywa się we wcześniej przygotowanych miejscach. Montaż należy przeprowadzić według instrukcji dostawców i producentów z zachowaniem obowiązujących przepisów bhp i ppoż.
Obowiązują następujące zasady ogólne:

- wykonanie według projektu architektonicznego,
- projekt architektoniczny rozpatrywać łącznie z projektami branżowymi,
- odstępy miedzy rzędami foteli zgodne z normą PN-EN 13200:1,
- regulacja układu podczas montażu.

6. KONTROLA JAKOŚCI ROBÓT

6.1 Ogólne zasady kontroli jakości robót

Ogólne zasady kontroli jakości robót podano w ST „Wymagania ogólne" Kod CPV 45000000-7, pkt 6.
Należy wykonać sprawdzenia składające się z oględzin częściowych i końcowych polegających na kontroli:

- zgodności wyposażenia z dokumentacją projektową,
- prawidłowości ustawienia i zamontowania.

Kontroli w szczególności powinny podlegać:

- badanie dostaw materiałów,
- sprawdzenie materiałów i porównanie ich cech na zgodność z dokumentami dostarczonymi przez producenta,
- kontrolę prawidłowości wykonanych robót montażowych,
- dokładność i staranność wykonania prac,
- stabilność i bezpieczeństwo zamontowanych elementów.

7. WYMAGANIA DOTYCZĄCE PRZEDMIARU I OBMIARU ROBÓT

7.1 Ogólne zasady obmiaru robót

Ogólne zasady obmiaru robót podano w ST „Wymagania ogólne" Kod CPV 45000000-7, pkt 7

7.2 Szczegółowe zasady obmiarowania

Jednostką obmiarową robót jest sztuka dostarczonego i zamontowanego elementu wyposażenia.

8. SPOSÓB ODBIORU ROBÓT

8.1 Ogólne zasady odbioru robót

Ogólne zasady odbioru robót podano w ST „Wymagania ogólne" Kod CPV 45000000-7, pkt 8

8.2 Odbiór końcowy zakresu robót

Przy odbiorach specyfikowanych prac kontrolowane będą:

- zgodność z warunkami i parametrami podanymi w niniejszej specyfikacji technicznej,
- zgodność z dokumentacją rysunkową,
- zgodność z wymogami producenta systemu,
- sprawdzenie poprawności systemowej,
- kontrola załączonych dokumentów formalnych (certyfikaty, deklaracje, aprobaty, lub dokumenty równoważne),
- sprawdzenia tolerancji wymiarowych.

Roboty uznaje się za zgodne z dokumentacja projektowa, STB i wymaganiami Inspektora Nadzoru, jeżeli wszystkie pomiary i badania dały pozytywne wyniki.

9. PODSTAWA ROZLICZENIA ROBÓT

9.1 Ogólne ustalenia dotyczące podstawy rozliczenia robót

Ogólne ustalenia dotyczące podstawy rozliczenia robót podano w ST „Wymagania ogólne" Kod CPV 45000000-7, pkt 9.

9.2 Rozliczenie robót

Rozliczenie robót będzie dokonane jednorazowo, lub etapami określonymi w umowie. Podstawę rozliczenia oraz płatności wykonanego i odebranego zakresu robót stanowi wartość tych robót obliczona na podstawie:

- określonych w dokumentach umownych (ofercie) cen jednostkowych i ilości robót zaakceptowanych przez Zamawiającego

Płaci się za ustaloną ilość (szt.) wyposażenia, wg ceny jednostkowej, która obejmuje:

- zakup, dostarczenie w miejsce wbudowania i magazynowanie niezbędnych materiałów, konstrukcji lub wyrobów
- przygotowanie i oczyszczenie podłoża,
- montaż elementu wyposażenia zgodnie z wytycznymi producenta,
- wykonanie wszystkich innych robót niezbędnych do montażu wyposażenia.

10. DOKUMENTY ODNIESIENIA

10.1 Normy

- Rozporządzenie Ministra Infrastruktury z dnia 12 kwietnia 2002 r. w sprawie warunków technicznych, jakim powinny odpowiadać budynki i ich usytuowanie. (Dz.U. Nr75, poz.690),
- PN-EN 12727:2016-12 Meble - Siedziska szeregowe - Wymagania dotyczące bezpieczeństwa, wytrzymałości i trwałości,
- PN-B-02855:1988 Metoda badania wydzielania toksycznych produktów rozkładu i spalania materiałów,
- PN-EN 1021-1:2014-12 Meble. Ocena zapalności mebli tapicerowanych. Część 1: Źródło zapłonu: tlący się papieros.
- PN-EN 1021-2:2014-12 Meble. Ocena zapalności mebli tapicerowanych. Część 2: Źródło zapłonu: równoważnik płomienia zapałki.
- PN-EN 13200-1:2019-05 Obiekty widowiskowe – Część 1: Ogólna charakterystyka widowni.

10.2 Inne

- Instrukcje stosowania materiałów i montażu urządzeń wydane przez Producentów,
- Szczegółowe przepisy i certyfikaty dopuszczenia do użytku dystrybutorów technologii określonych materiałowo w dokumentacji technicznej.